Einführung:

Web-IO®

Erfassen, überwachen und steuern im Netzwerk

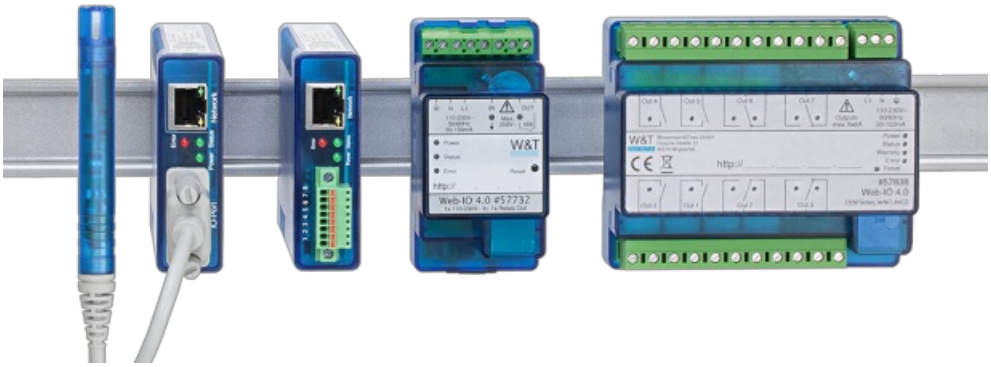

Web-IOs sind Komponenten für die Umsetzung kleiner und mittelgroßer Remote-IO- und Monitoring anwendungen über TCP/IP-Ethernet.

Jedes Web-IO verfügt über eine anwenderfreundliche Benutzeroberfläche und kann als Stand-Alone-Gerät für den direkten Zugriff auf einzelne IO- oder Messpunkte verwendet werden. So werden etwa digitale Ausgänge über MQTT geschaltet oder E-Mail-Benachrichtigungen versendet, wenn einer der Eingänge den Zustand wechselt.

Für größere Installationen mit mehreren Web-IOs dient die Motherbox als praktische “Schaltzentrale”.

Eine Vielzahl von M2M-Protokollen auf Anwendungs- und Netzwerkebene (wie z.B. OPC UA, Modbus/TCP, REST und SNMP, ...) unterstützt weiterhin die Integration in bestehende MES-, Scada- oder Monitoringsysteme.

Sensoren, Analog- und Digital-IO

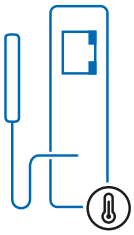

Web-Thermometer

erfassen Sensorwerte wie Temperatur, Luftfeuchtigkeit, Luftdruck oder CO2-Konzentration.

Web-IO Analog

erfassen und setzen 0-10V und 0/4-20mA Einheitssignale. So werden externen Sensoren etwa für Durchfluss, Füllstand oder Gewicht ausgelesen und Aktoren wie Motoren, Ventile usw. gesteuert.

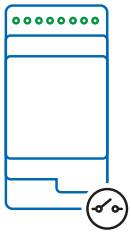

Web-IO Digital

erfassen und schalten von Störmeldekontakten, Steuersignalen und Relais (24V) und von Netzspannung (230V).

Edge-Computing

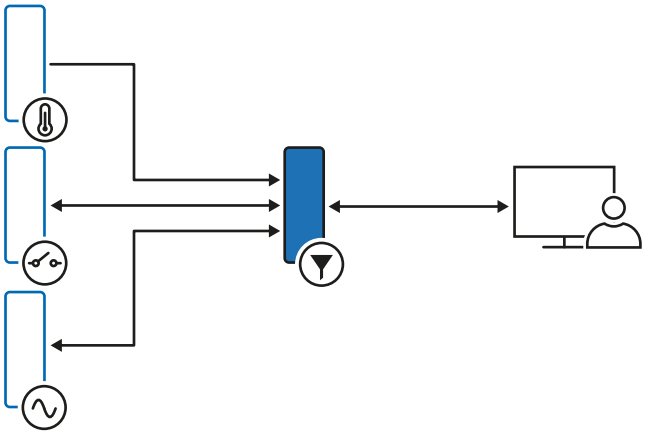

Die Motherbox ist die Schalt- und Steuerzentrale für die Web-IOs. Über eine grafische Oberfläche stellt sie Eingangs- und Messwerte der verbundenen Geräte grafisch dar und ermöglicht es, Werte an den Ausgängen zu schalten und zu setzen. Die integrierte Datenbank zeichnet Messwerte und Zustände auf. Für Protokolle und Berichte können diese Daten exportiert werden.

Die rule.box bietet als individuell programmierbarer Anwendungsserver die Möglichkeit, mithilfe von Node-RED individuelle Automatisierungslösungen zu entwickeln. Für die Datenkommunikation stehen Modelle mit serieller Schnittstelle, Netzwerkanschluss, schaltbaren Ein- und Ausgängen und USB zur Verfügung.

Cloud & Mobiler Zugriff mit Web-IO2Go

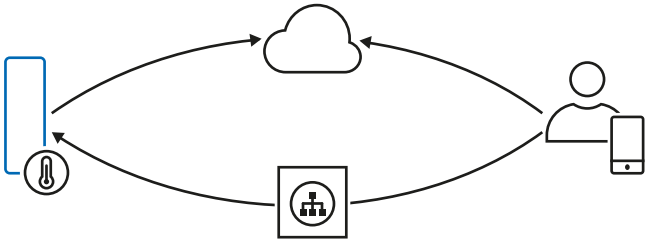

Die W&T-Cloud ist ein kostenloser Service von Wiesemann & Theis und erlaubt Ihnen auf Wunsch den weltweiten Zugriff auf Ihre Messwerte.

WebIO2Go ist eine App für Android und iOS, mit der Sie über das Mobiltelefon auf die Web-IOs in Ihrem Netzwerk zugreifen.

Konzeptionierung, Beratung und Support

Sie erreichen unsere Techniker telefonisch unter 0202/2680-110 (Mo-Fr. 8-17 Uhr)

Digital IO

Frank Thiel
f.thiel@wut.de

Analog IO & Klima

Marc Lüppken
m.lueppken@wut.de

Cloud und Edge

Patrick Knabe
p.knabe@wut.de

Bei allen Fragen zu unseren Produkten sowie bei technischen Problemen, stehen unsere Mitarbeiter Ihnen telefonisch zur Verfügung. Eine Vielzahl technischer Büros unterstützt Sie bei der Planung und Umsetzung Ihres Automatisierungsvorhabens.

Wir sind gerne persönlich für Sie da:

Wiesemann & Theis GmbH
Porschestr. 12
42279 Wuppertal
Tel.: 0202/2680-110 (Mo-Fr. 8-17 Uhr)
Fax: 0202/2680-265
info@wut.de

© Wiesemann & Theis GmbH, Irrtum und Änderungen vorbehalten: Da wir Fehler machen können, darf keine unserer Aussagen ungeprüft verwendet werden. Bitte melden Sie uns alle Ihnen bekannt gewordenen Irrtümer oder Missverständnisse, damit wir diese so schnell wie möglich erkennen und beseitigen können.

Datenschutz