Introducción:

Web-IO®

Registro, supervisión y control en la red

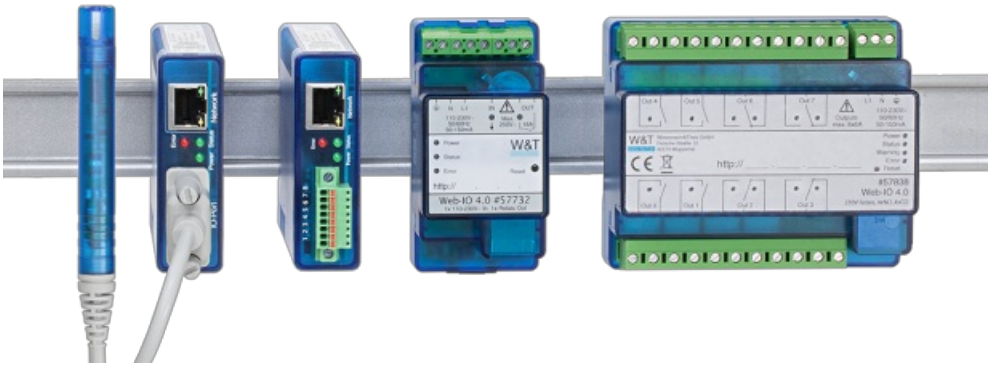

Los Web-IO son componentes para realizar pequeñas y medianas aplicaciones de IO remoto y monitorización a través de TCP/IP-Ethernet.

Cada Web-IO incorpora un entorno de usuario de fácil manejo y puede ser utilizado como dispositivo autónomo para acceder directamente a los diferentes IO o puntos de medición. Así, las salidas digitales son conmutadas por MQTT o se envían notificaciones por correo electrónico cuando una de las entradas cambia de estado.

Para instalaciones más grandes, con varios Web-IO, la Motherbox desempeña la función de práctica "central de control".

Un buen número de protocolos M2M a nivel de aplicación y de red (como, p.ej. OPC UA, Modbus/TCP, REST y SNMP, ...) siguen permitiendo la integración en los sistemas MES, Scada o de monitorización existentes.

Sensores, IO analógico y digital

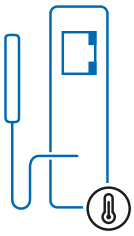

Los termómetros Web

registran los valores de los sensores como temperatura, humedad, presión del aire o concentración de CO2.

Los Web-IO analógicos

registran y aplican de señales de unidades 0-10V y 0/4-20mA. De este modo se leen los datos de sensores externos, por ejemplo de caudal, nivel o peso y se controlan actores como motores, válvulas, etc.

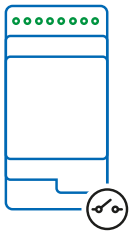

Web-IO Digital

Registro y conmutación de contactos de aviso de fallos, de señales de mando y de relés (24V) y de tensión de red (230V).

Edge-Computing

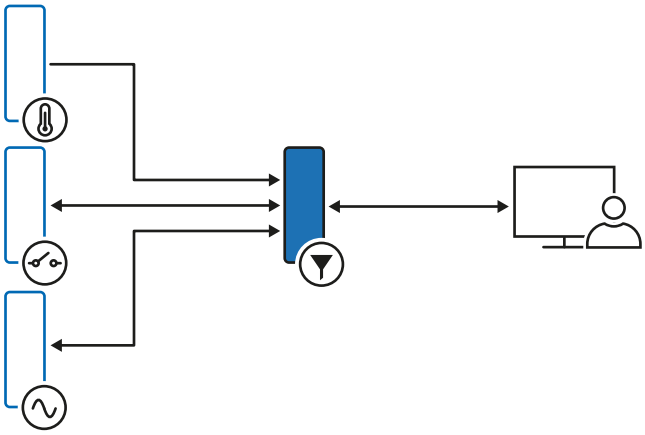

La Motherbox es la central de distribución y control para los Web-IO. A través de un entorno gráfico muestra gráficamente los valores de entrada y de medición de los equipos conectados y permite conmutar y aplicar valores en las salidas. La base de datos integrada guarda los valores de las mediciones y los estados. Esos datos pueden ser exportados para su uso en actas e informes.

La rule.box Como servidor de aplicación programable ofrece la posibilidad de desarrollar soluciones de automatización individuales con ayuda de Node-RED. Para la comunicación de los datos se dispone de modelos con interfaz serial, conexión de red, entradas y salidas conmutables y USB.

Nube y acceso móvil con Web-IO2Go

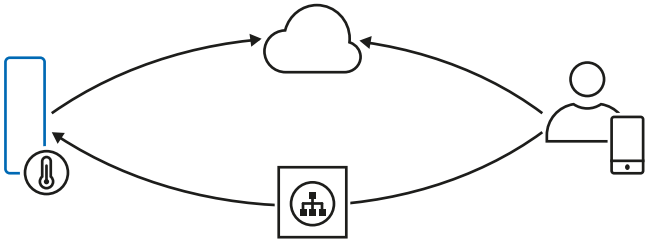

La nube de W&T es un servicio gratuito de Wiesemann & Theis y, si lo desea, le permite acceder a sus datos en todo el mundo.

WebIO2Go es una aplicación para Android e iOS con la que puede acceder a los Web-IO en su red desde el teléfono móvil.

Diseño, asesoramiento y atención técnica

Nuestros técnicos están a su disposición en el teléfono +49 202/2680-110 (lu-vi de 8-17 horas)

IO digital

Frank Thiel
f.thiel@wut.de

IO analógico y clima

Marc Lüppken
m.lueppken@wut.de

Cloud y Edge

Patrick Knabe
p.knabe@wut.de

Para cualquier pregunta o problema técnico sobre nuestros productos puede consultar a nuestros técnicos por teléfono. Un gran número de oficinas técnicas pueden ayudarle en la planificación y realización de su proyecto de automatización.

W&T
www.WuT.de

Le atendemos personalmente:

Wiesemann & Theis GmbH
Porschestr. 12
42279 Wuppertal
Tel: +49 202/2680-110 (lu-vi de 8-17 horas)
Fax: +49-202/2680-265
info@wut.de

© Wiesemann & Theis GmbH, salvo errores y modificaciones: como podemos cometer errores, no se debe utilizar nuestros enunciados sin verificarlos. Por favor, notifíquenos todas las erratas y malentendidos que detecte, para que podamos localizarlo y solucionarlo lo antes posible.

Protección de datos